GUIA DE MONTAGEM

Aponte para o QR code

CADEIRAS: PARIS / MARSELHA / OLIMPIA / TURIM

CEL Móveis

www.celmoveis.com.br

ATENÇÃO

USO DE FORMA INDEVIDA DO PRODUTO PODERÁ GERAR QUEDAS.

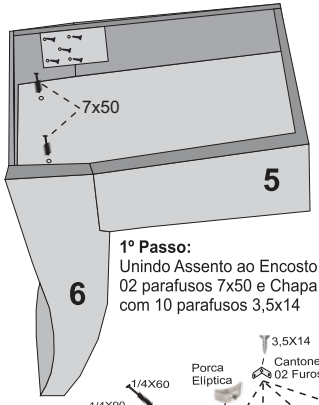

1º Passo:
Unindo Assento ao Encosto com 02 parafusos 7x50 e Chapa Metálica com 10 parafusos 3,5x14

FERRAMENTAS INDICADAS

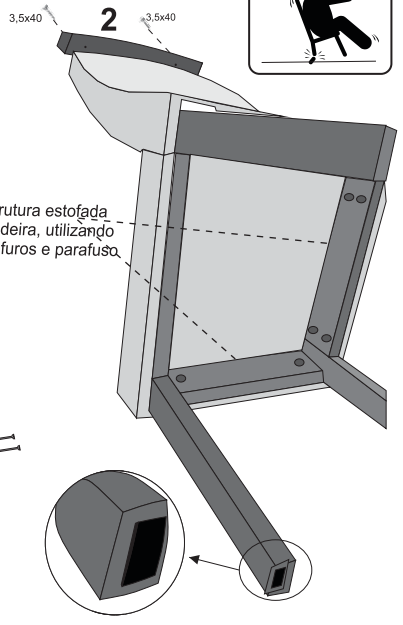

3º Passo:
Fixando a estrutura estofada nos pés da cadeira, utilizando cantoneira 02 furos e parafuso 3,5x14.

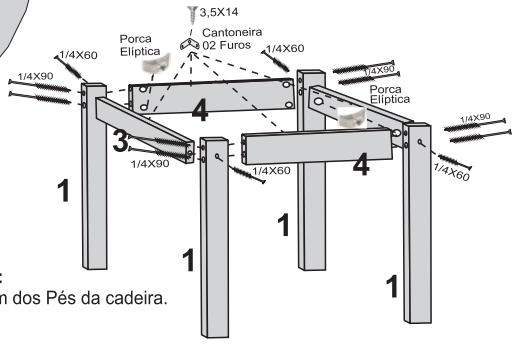

2º Passo:
Montagem dos Pés da cadeira.

16869 - KIT DE FERRAGEM

ID	CÓD.	QTD	DESCRIÇÃO
A	2342	04	PARAFUSO 7x50
B	2337	16	PARAFUSO 1/4X90
C	2335	08	PARAFUSO 1/4X60
D	2320	08	CANTONEIRA 02 FUROS
E	2338	16	PARAFUSO 3,5X12
F	2345	24	PORCA ELIPTICA
G	12914	04	PARAFUSO 3,5X40
H	2360	04	TAPA FURO 08MM
I	5363	40	PARAFUSO 3,5X14
J	16972	08	SAPATA CAMURÇA
L	2324	04	CHAPA METALICA 10 FUROS

16726 - CX. 02 CADEIRAS

ID	CÓD.	QTD	DESCRIÇÃO
1	11715	08	PE MADEIRA CADEIRA
2	16731	02	CAMBOTA MADEIRA
3	10213	04	PINAZIO DE FRENTE
4	10212	04	PINAZIO LATERAL

16615 - CX. 02 ASSENTO/ ENC. PARIS

ID	CÓD.	QTD	DESCRIÇÃO
5	13085	02	ASSENTO PARIS
6	17106	02	ENCOSTO PARIS

16612 - CX. 02 ASSENTO/ ENC. MARSELHA

ID	CÓD.	QTD	DESCRIÇÃO
5	13085	02	ASSENTO MARSELHA
6	17104	02	ENCOSTO MARSELHA

13077 - CX. 02 ASSENTO/ ENC. OLIMPIA

ID	CÓD.	QTD	DESCRIÇÃO
5	13085	02	ASSENTO OLIMPIA
6	12222	02	ENCOSTO OLIMPIA

13078 - CX. 02 ASSENTO/ ENC. TURIM

ID	CÓD.	QTD	DESCRIÇÃO
5	13085	02	ASSENTO TURIM
6	12225	02	ENCOSTO TURIM